# RANDOM_ESSENTIA

design Massimo Broglio



**antoniolupi**

MADE IN ITALY

**IT**_ISTRUZIONI PER RUBINETTERIA 3 FORI DA PIANO PER LAVABO

**EN**_INSTRUCTIONS FOR 3-HOLE DECK MOUNTED BASIN MIXER

**FR**_INSTRUCTIONS POUR MITIGEUR DE LAVABO 3 TROUS MONTAGE SUR PLAN, SANS CORPS ENCASTRÉ

**ES**_INSTRUCCIONES PARA MEZCLADOR DE LAVABO DE 3 AGUJEROS

**DE**_ANLEITUNG FÜR 3-LOCH-WASCHTISCHARMATUR STANDMONTAGE

**RU**_ИНСТРУКЦИИ ДЛЯ СМЕСИТЕЛЯ ДЛЯ РАКОВИНЫ НА 3 ОТВЕРСТИЯ



Art. RD430
RD431
RD432
RD433



Art. RD430L
RD431L
RD432L
RD433L

**IT**_INSTALLAZIONE_**EN**_INSTALLATION_**FR**_INSTALLATION_**ES**_INSTALACIÓN_**DE**_INSTALLATION_**RU**_МОНТАЖ

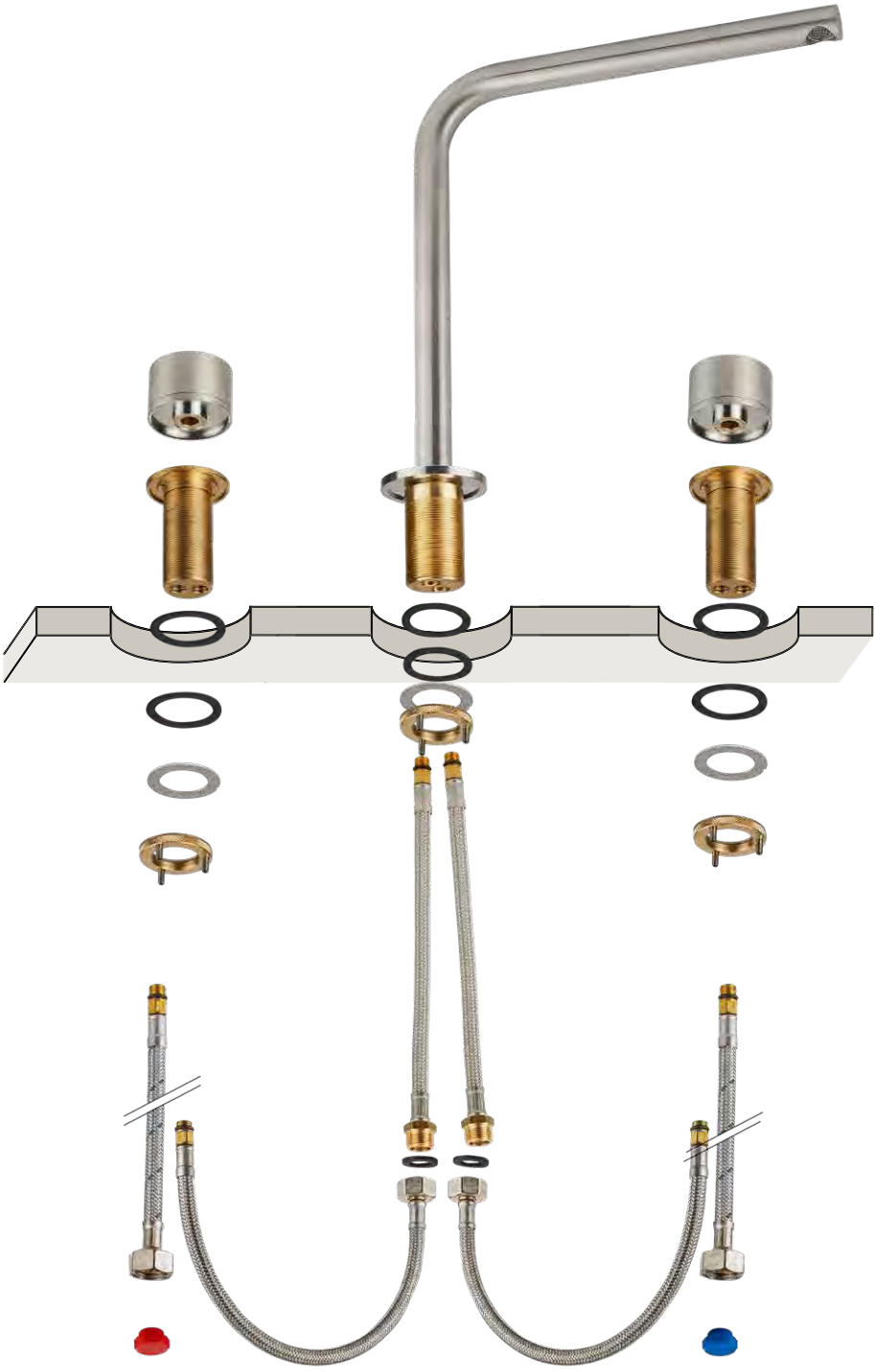

**IT**_PRIMA DI INIZIARE_**EN**_BEFORE STARTING_**FR**_AVANT DE COMMENCER_
**ES**_ANTES DE EMPEZAR_**DE**_VOR DER MONTAGE_**RU**_ДО НАЧАЛА

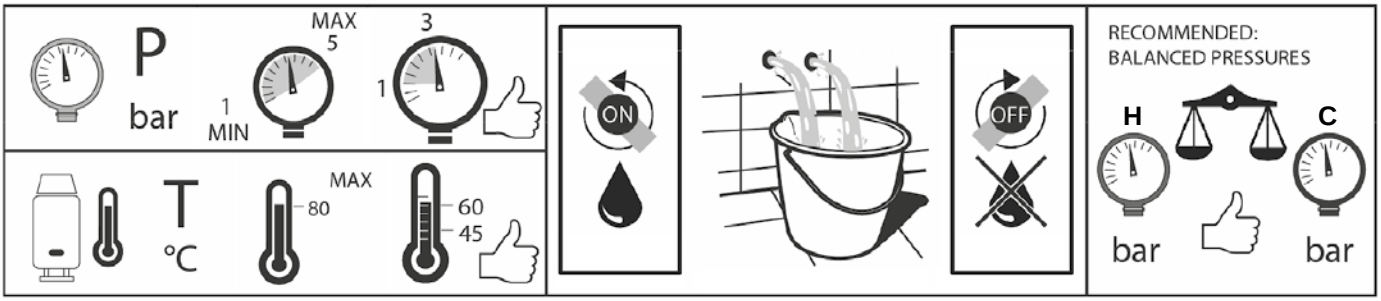


**IT**_ESPLOSO_**EN**_EXPLODED_**FR**_A EXPLOSÉ_**ES**_EXPLOTADO_**DE**_EXPLODIERT_**RU**_ВЗОРВАН




Chiave inglese non inclusa - Wrench not included - Clé non incluse -
Llave no incluida - Schraubenschlüssel nicht enthalten - Гаечный ключ в комплект не входит

**IT**_MANUTENZIONE_**EN**_MAINTENANCE_**FR**_ENTRETIEN_**ES**_MANTENIMIENTO_**DE**_WARTUNG_**RU**_ОБСЛУЖИВАНИЕ

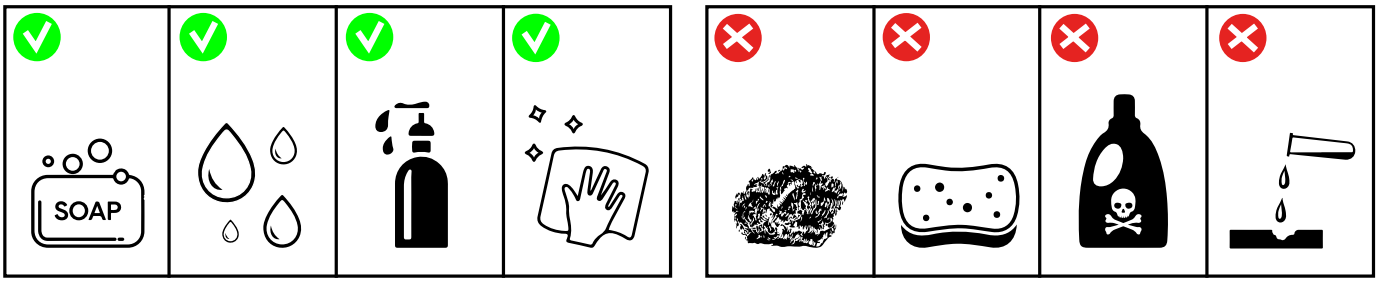

**IT**_DISEGNI DIMENSIONALI_**EN**_TECHNICAL DRAWING_**FR**_DIMENSION TECHNIQUES_
**ES**_DIMENSIONES TÉCNICO_**DE**_MASSZEICHNUNGEN__**RU**_ГАБАРИТНЫЕ ЧЕРТЕЖИ

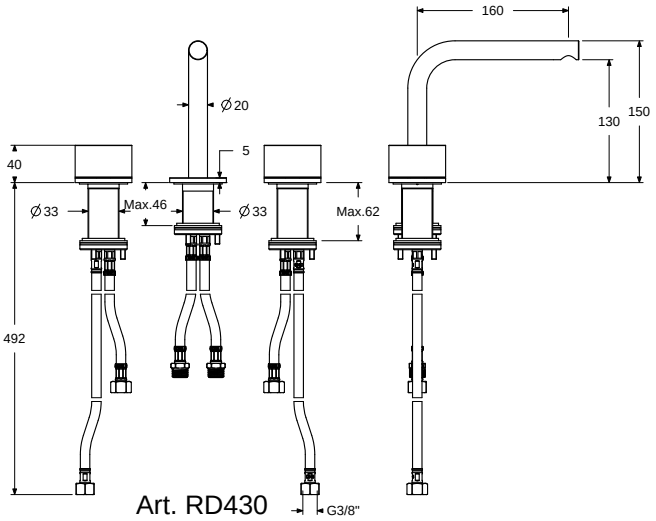


Art. RD430

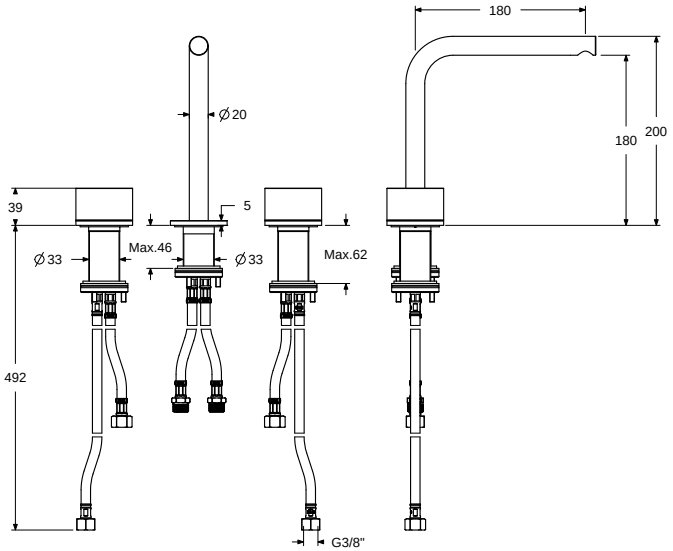


Art. RD431

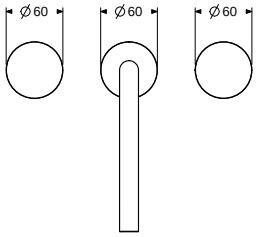


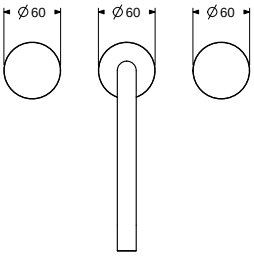


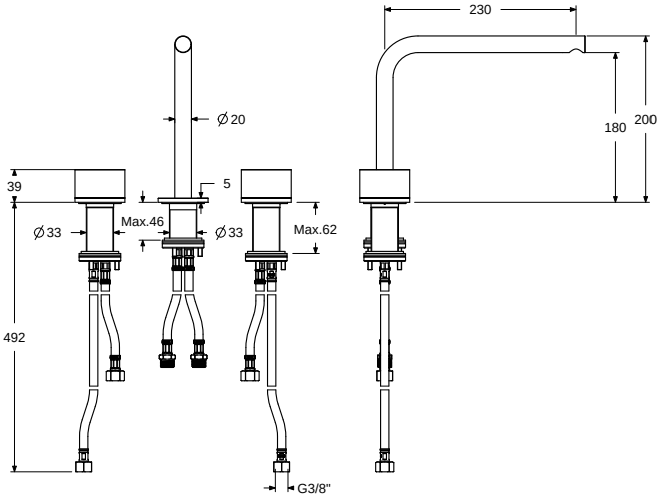


Art. RD432

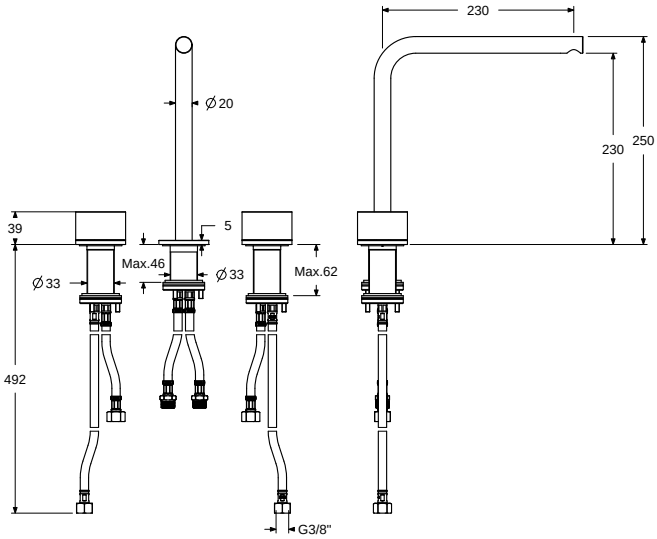


Art. RD433

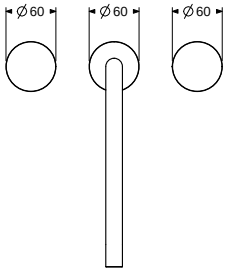


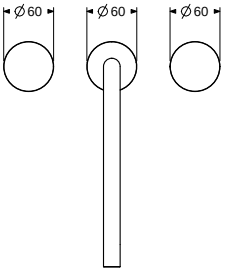

**IT**_DISEGNI DIMENSIONALI_**EN**_TECHNICAL DRAWING_**FR**_DIMENSION TECHNIQUES_
**ES**_DIMENSIONES TÉCNICO_**DE**_MASSZEICHNUNGEN__**RU**_ГАБАРИТНЫЕ ЧЕРТЕЖИ

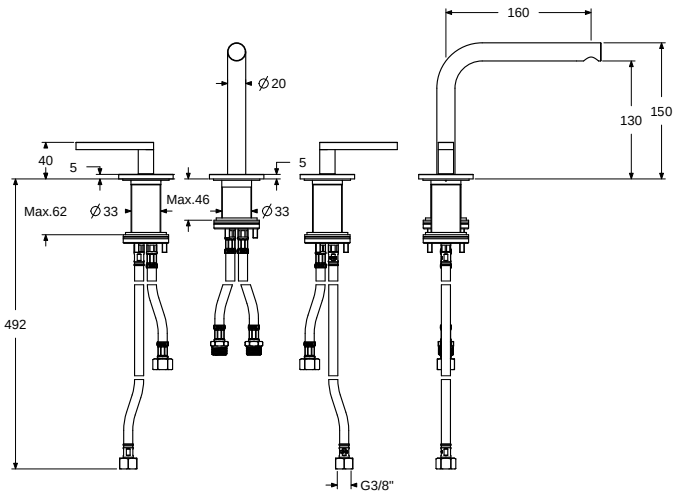


Art. RD430L

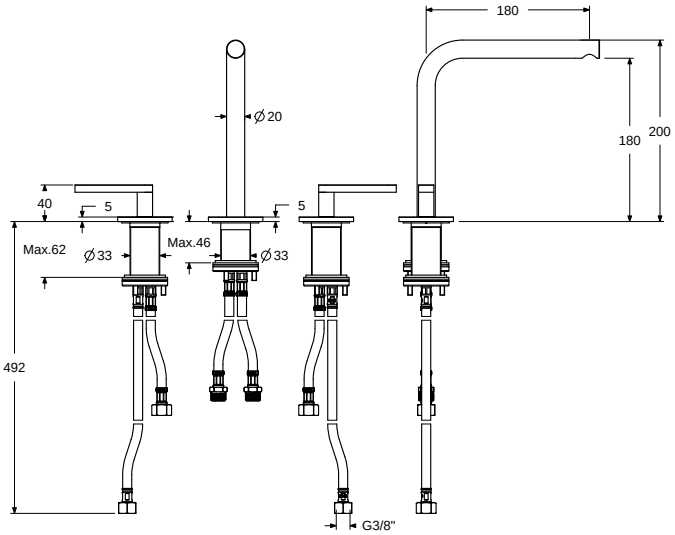


Art. RD431L

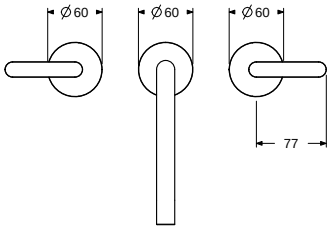


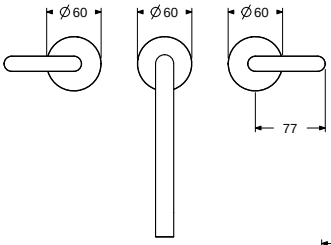


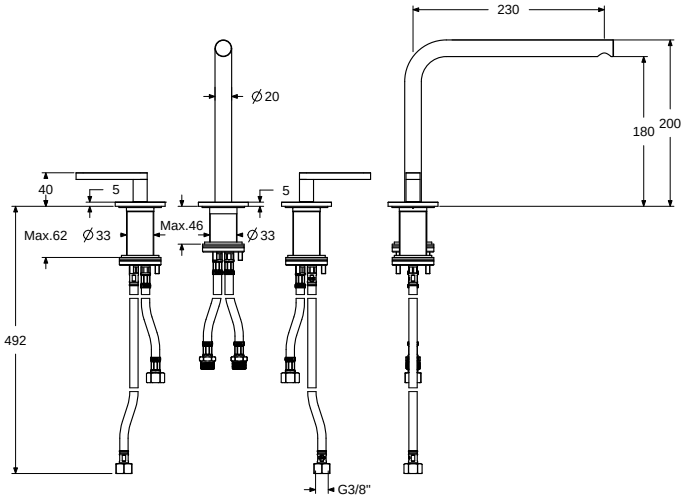


Art. RD432L

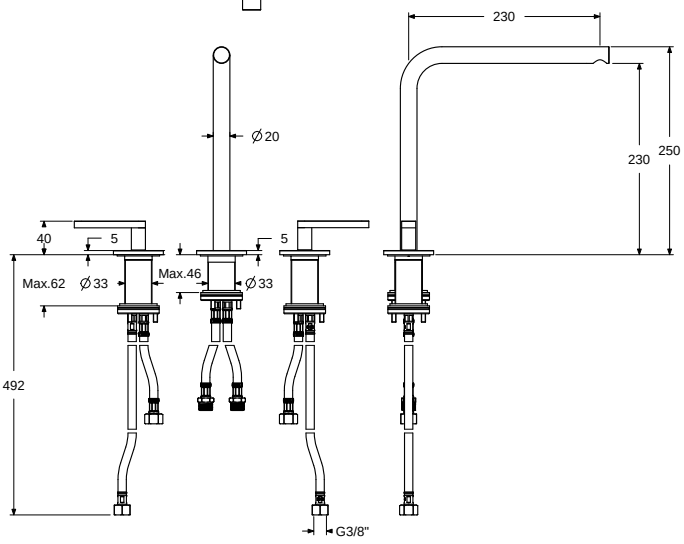


Art. RD433L

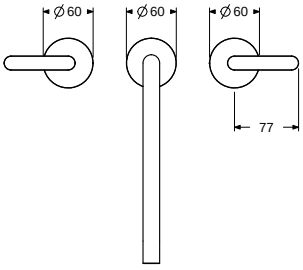


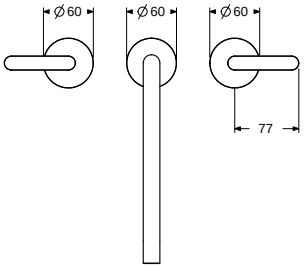

## NOTE

**IT**_RICAMBIO RD001 - vitone ceramico G 1/2 destro

**EN**_SPARE PART RD001 - right ceramic screw G 1/2

**FR**_PIÈCE DE RECHANGE RD001 - cartouche céramique G 1/2 droite

**ES**_RECAMBIO RD001 - tornillo cerámico G 1/2 derecho

**DE**_LÖSUNGEN RD001 - Keramikkartusche G 1/2 rechts

**RU**_ЗАПЧАСТИ RD001 - кран-букса керамическая на 1/2 правая

**IT**_RICAMBIO RD002 - vitone ceramico G 1/2 sinistro

**EN**_SPARE PART RD002 - left ceramic screw G 1/2

**FR**_PIÈCE DE RECHANGE RD002 - cartouche céramique 1/2 G gauche

**ES**_RECAMBIO RD002 - tornillo cerámico G 1/2 izquierdo

**DE**_LÖSUNGEN RD002 - Keramikkartusche G 1/2 links

**RU**_ЗАПЧАСТИ RD002 - кран-букса керамическая на 1/2 левая

**IT**_RICAMBIO ES015 - areatore caché 16X1 con chiavetta

**EN**_SPARE PART ES015 - 16X1 caché aerator with key

**FR**_PIÈCE DE RECHANGE ES015 - Mousseur caché 16X1 avec clé

**ES**_RECAMBIO ES015 - Aireador oculto 16x1 con llave

**DE**_LÖSUNGEN ES015 - Perlator 16x1 mit Schlüssel

**RU**_ЗАПЧАСТИ ES015 - Аэратор cache' (скрытый) 16X1 с ключом

**IMPORTANTE**
Per la pulizia consultare la scheda tecnica scaricabile dal nostro sito www.antoniolupi.it

**IMPORTANT**
For cleaning consult the technical data sheet downloadable from our website www.antoniolupi.it

**IMPORTANT**
Pour le nettoyage, veuillez vous référer à la fiche technique téléchargeable sur notre site www.antoniolupi.it

**WICHTIG**
Für die Reinigung schauen Sie bitte das technische Datenblatt auf unserer Webseite herunterladbar www.antoniolupi.it

**IMPORTANTE**
Para la limpieza consultar la ficha técnica descargable de nuestro sitio web www.antoniolupi.it

**ВНИМАНИЕ!**
Информацию по уходу за изделием вы найдете в технической схеме, которая доступна на нашем сайте www.antoniolupi.it

antoniolupi
73
VIA MAZZINI
75

Antonio Lupi Design S.p.A.
via Mazzini 73/75 - 50050 Stabbia
Cerreto Guidi (Firenze) - Italy
T +39 0571 586881_95651
www.antoniolupi.it
lupi@antoniolupi.it